Młynki zlewozmywakowe

insinkerator®
solutions *for* sinks

PROGAT
autoryzowany dystrybutor

*wszelkie prawa zastrzeżone

O firmie InSinkErator

Przedsiębiorstwo znajduje się w Racine, w stanie Wisconsin, USA. Jest międzynarodową korporacją, posiadającą przedstawicielstwa w ponad 80 krajach świata. Jest największym na świecie producentem młynków i dystrybutorów wrzącej wody do użytku domowego i komercyjnego.

InSinkErator zatrudnia ponad 1000 osób.

Rocznie produkowanych jest ponad 4 miliony młynków zlewozmywakowych, ponad 17000 urzadzeń dziennie.

Ponad 75% młynków, pracujących na całym świecie, zostało wyprodukowane przez firmę InSinkErator.

O firmie PROGAT

Od 1990 r. firma PROGAT jest autoryzowanym przedstawicielem amerykańskiej firmy In Sink Erator, największego producenta urządzeń do rozdrabniania odpadów spożywczych, zwanych potocznie młynkami zlewozmywakowymi.

Wizytówką firmy PROGAT jest solidne podejście do klienta, doradztwo w doborze poszczególnego asortymentu do wymogów klienta oraz rozwiązywanie technicznych problemów.

Współpracujemy z hurtowniami, które oferują sprzęt gastronomiczny, studiami kuchennymi oraz prowadzimy sprzedaż indywidualną.

Zapraszamy do zapoznania się z naszą ofertą.

in sink erator®
solutions *for* sinks

PROGAT

Historia firmy InSinkErator

Założyciel firmy
i konstruktor
pierwszego
rozdrabniacza

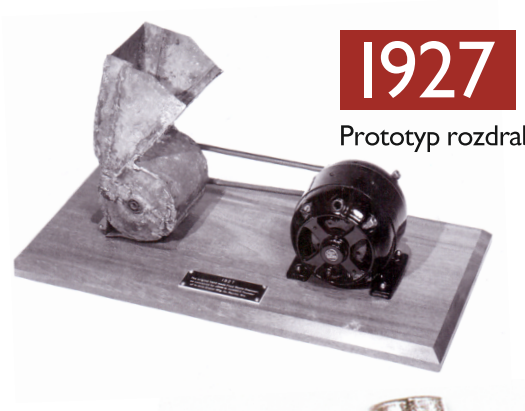

1927

Prototyp rozdrabniacza

1930

1950

Modelka,
reklamująca
rozdrabniacz
produkowany
w latach 60-tych

1960

1980

W 1982 roku
wyprodukowano
pierwszy dystrybutor
wrzącej wody

1990

Do 1984 roku firma InSinkErator
produkowała 13000 rozdrabniaczy dziennie.
W 1990 roku powstał 50-milionowy
egzemplarz młynka.
W 2006 roku uruchomiono
linię Evolution - rozdrabniaczy
o wysokiej wydajności.

W latach 90-tych dystrybutorem
rozdrabniaczy w Polsce
została firma Progat

2009

Seria Evolution.

Przegląd oferowanych młynków

MADE IN USA

	Model LC-50	EVOLUTION 200	EVOLUTION 100	Model 65	Model 55	Model 45
Technologia tłumienia dźwięku	Standard	-60%	-40%	-20%	Podstawowe	Standard
Stopnie rozdrabniania	1X	3X	2X	1X	1X	1X
Moc	0,50 KM	0,75 KM	0,70 KM	0,65 KM	0,55 KM	0,50 KM
Gwarancja	1 rok (w gastronomii)	6 lat (do użytku domowego)	5 lat (do użytku domowego)	4 lata (do użytku domowego)	3 lata (do użytku domowego)	2 lata (do użytku domowego)
Wyłącznik pneumatyczny	opcja	●	●	●	opcja	opcja
Wzmacniacz mocy mikroprocesorem		●				
Sitko ze stali nierdzewnej	zatyczka dwuczęściowa, stal nierdzewna	●	●	zatyczka stal nierdzewna	zatyczka plastikowa	zatyczka plastikowa
Możliwość zastosowania korka z włącznikiem		●	●			
Pojemność komory rozdrabniającej	1705ml	1180ml	1005ml	980ml	980ml	980ml
Komora mielenia, stal nierdzewna	●	●	●			
Elementy rozdrabniające ze stali nierdzewnej (pierścień rozdrabniający, tarcza)	●	●	●	●	●	

żyj łatwiej

ISO 9001 Quality System Certified

PROGAT

1 YEAR GUARANTEE

.5 HP 0,50 KM

AIR SWITCH OPCJA

insinkerator® solutions for sinks

Model LC-50

MADE IN USA

Informacje o produkcie

- przemysłowy rozdrabniacz
- roczna gwarancja
- auto-rewers, obroty prawo-lewo wpływają na bezawaryjną pracę młynka
- tarcza rozdrabniająca wykonana ze stali nierdzewnej
- obracające się o 360° kułaki wykonane ze stali nierdzewnej
- samo smarujące się dolne i górne łożyska ślizgowe
- zestaw montażowy typu Quick-Lock™ gwarantuje szybką instalację
- dwuczęściowa zatyczka do zlewu wykonana ze stali nierdzewnej
- górny koniec dzwonu młynka wykonany ze stali nierdzewnej
- pierścień rozdrabniający wykonany z odlewu niklowo-chromowego
- polerowany kołnierz mocujący
- ulepszona izolacja dźwiękowa komory (styropian)
- zabezpieczenie przed przeciążeniem, ręczne resetowanie
- klucz do odblokowania młynka w zestawie
- przystosowany do pracy ciągłej (chłodzenie)
- dolna część komory mielenia zabezpieczona termoutwardzalnym plastikiem (korpus)
- bardzo duży moment obrotowy

Podstawowe informacje

Rozdrabniacz, model LC-50 przeznaczony jest do gastronomii; 0.50 konny silnik; komora mielenia wykonana całkowicie ze stali nierdzewnej; wyłącznik przeciążeniowy; auto-rewers; I rok gwarancji

Ważne: młynek jest przeznaczony do mielenia wyłącznie organicznych odpadów, do urządzenia nie wolno wrzucać toreb plastikowych, sznurków itd.; nie wolno wlewać gorących tłuszczów prosto z patelni; dopuszcza się temperaturę wody, która nie parzy ludzkich rąk. Wlot kanalizacji powinien znajdować się minimum 5 cm poniżej otworu wylotowego rozdrabniacza. Średnica otworu w zlewo-zmywaku ϕ 90 mm. Średnica otworu pod włącznik pneumatyczny ϕ 33 mm. Długość kabla zasilającego 90-100 cm.

Niestosowanie się do wyżej wymienionych zaleceń spowoduje utratę gwarancji.

Uwagi: Przy zasilaniu 110 - 120V/60Hz młynek osiąga 1725 obr./min.

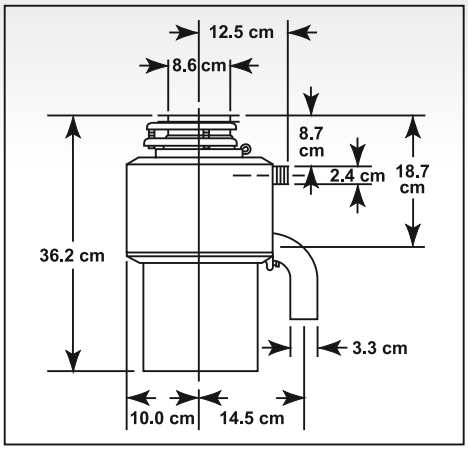

klucz odblokowujący

odblokowanie młynka

Dane techniczne

Specyfikacja	Parametry
Wyłącznik	Wyłącznik ścienny Wyłącznik pneumatyczny (opcja)
Silnik	Indukcyjny, jednofazowy
Moc	pow. 0.5 HP(KM)
Stosowane napięcia (V)	220-240
Częstotliwość (Hz)	50
Obroty	1425
Moc / Pobór prądu	550-600 W / 3.0 A
Smarowanie	Łożyska ślizgowe, stałe smarowanie na cały okres użytkowania

Specyfikacja	Parametry
Ciężar (brutto)	15.0 kg
Kolor wykończenia	Szaro-stalowy
Maksymalna wysokość	36.2 cm
Pojemność komory mielenia	1.705 ml
Zabezpieczenie elektr. silnika	Ręcznie resetowany termik
Zużycie energii	przy pracy 1 godz. dziennie około 10 kWh miesięcznie
Podłączenie zmywarki do naczyń	Tak

żyj łatwiej

ISO 9001 Quality System Certified

PROGAT

Model LC-50

Schemat oryginalnych dostępnych części zamiennych

insinkerator® solutions for sinks

Zestaw montażowy typu Quick-Lock ™

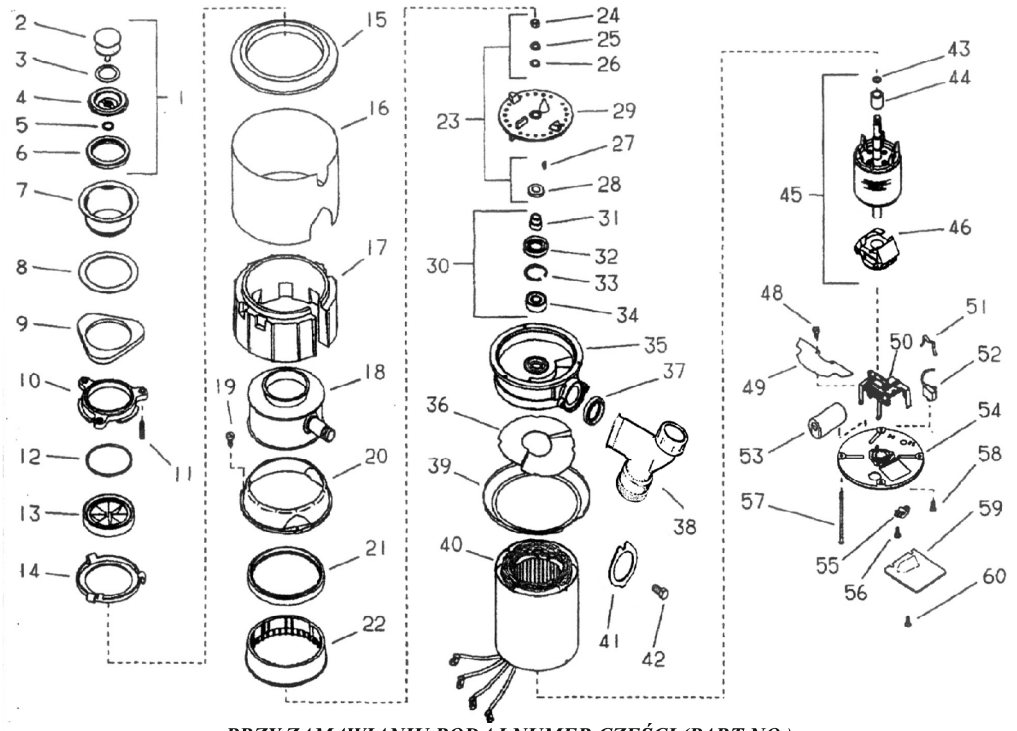

PRZY ZAMAWIANIU PODAJ NUMER CZĘŚCI (PART NO.)

CODE NO.	PART NO.	NO. REQ.	DESCRIPTION
1	1876	1	STOPPER ASSEMBLY (INCLUDES CODES 2 THRU 6)
2	1875	1	STOPPET, HANDLE
3	1144	1	GASKET, STOPPER (INNER)
4	5015-C	1	GASKET, BODY
5	5045	1	RING, RETAINING
6	5029	1	GASKET, STOPPER (OUTER)
7	10025-B	1	FLANGE, STRAINER
8	1160	1	SEAL, SINK FLANGE
9	5150-E	1	FLANGE, BACKUP
10	5141	1	FLANGE, MOUNTING
11	5147	3	SCREW, BACKUP
12	5166	1	RING, RETAINING
13	1010-A	1	GASKET, MOUNTING
14	5298	1	FLANGE, BODY
15	2567-D	1	TRIM COVER, TOP
16	13696	1	TRIM SHELL, ASSEMBLY
17	8320	1	INSULATION
18	9872G	1	BODY CONTAINER ASSEMBLY (INCLUDES CODE 20 & 21)
19	13689	3	SCREW, BODY CONTAINER
20	13753	1	CLAMPING RING
21	4395	1	GASKET, SHREDDER
22	1248-A	1	SHREDDER, STATIONARY
23	13742	1	NUT & WASHER KIT (INCLUDES CODES 24-28)
24	N/A	1	NUT
25	N/A	1	WASHER, STEEL
26	N/A	1	WASHER, FIBER
27	N/A	1	KEY, WOODRUFF
28	N/A	1	SLINGER
29	1246	1	SHREDDER ASSY, ROTATING
30	13741	1	BEARING & SEAL KIT (INCLUDES CODES 31-34 & 43)
31	N/A	1	SLEEVE
32	N/A	1	SEAL
33	N/A	1	RING, RETAINING
34	N/A	1	BEARING
35	13743	1	UPPER END BELL ASSY (INCLUDES CODES 23, 30 & 36)
36	13731	1	INSULATION WINDING
37	1470	1	GASKET, TAILPIPE
38	8219	1	TAILPIPE
39	13751	1	TRIM COVER, BOTTOM
40	13744	1	STATOR ASSEMBLY
41	5490	1	FLANGE
42	1491	1	SCREW
43	13575	1	O-RING
44	70662	1	THRUST TUBE
45	13565	1	ROTOR & SHAFT ASSEMBLY (INCLUDES CODES 43, 44, 46)
46	2467A	1	SWITCH CENTRIFUGAL ACTUATOR
48	8221	4	SCREW
49	6618	1	INSULATION, SHIELD
50	4469	1	SWITCH, START REVERSE
51	3620	1	CLIP, OVERLOAD
52	2267-CK	1	OVERLOAD ASSEMBLY
53	13579	1	CAPACITOR
54	9163	1	LOWER END FRAME ASSY (INCLUDES CODE 43)
55	5060	1	CLAMP, BX
56	5075	2	SCREW, CLAMP BX
57	9121	4	BOLT, THRU
58	1966	1	SCREW, GROUND
59	5091-C	1	AIR SWITCH COWER, ASSY
60	8221	1	SCREW (TERMINAL COVER)

1. wylewka
2. uszczelka pod wylewkę
3. obejma i śruba do zamocowania wylewki
4. uszczelka pod uchwyt do mocowania młynka w zlewozmywaku (1 zapasowa)
5. zatyczka do młynka (dwuczęściowa, stal nierdzewna)
6. klucz do odblokowywania młynka

insinkerator®
solutions *for* sinks

Evolution 200

MADE IN USA

Informacje o produkcie

- 0,75 konny silnik indukcyjny typu Dura Drive przystosowany do pracy w trudnych warunkach
- auto-rewers, obroty prawo-lewo wpływają na bezawaryjną pracę młynka
- górny koniec dzwonu młynka wykonany ze stali nierdzewnej
- tarcza rozdrabniająca wykonana ze stali nierdzewnej
- podwójna osłona dźwiękowa z akustyczną pianką i integralną barierą dźwiękową
- pierścień rozdrabniający wykonany ze stali nierdzewnej
- samo smarujące się dolne i górne łożyska ślizgowe
- obracajace się o 360° kułaki wykonane ze stali nierdzewnej
- dwuczęściowa zatyczka do zlewu wykonana ze stali nierdzewnej
- dolna część komory mielenia zabezpieczona termoutwardzalnym plastikiem
- trzystopniowe rozdrabnianie
- zabezpieczenie przed przeciążeniem, ręczne resetowanie
- klucz do odblokowania młynka w zestawie
- wzmacniacz mocy z mikroprocesorem
- zastosowana cicha technologia tłumi dźwięk 60% bardziej efektywnie niż w modelu M45
- włącznik pneumatyczny nowej konstrukcji
- polerowany kołnierz mocujący
- zestaw montażowy typu Quick - Lock TM gwarantuje szybką instalację
- gwarancja 6 lat w użytku domowym
- unikalnej konstrukcji tarcza rozdrabniająca ze stali nierdzewnej

Podstawowe informacje

Rozdrabniacz EVOLUTION 200 przystosowany jest do użytku domowego; 0.75 konny silnik; komora mielenia wykonana całkowicie ze stali nierdzewnej; wyłącznik przeciążeniowy; 6 lat gwarancji (do użytku domowego)

Ważne: młynek jest przeznaczony do mielenia wyłącznie organicznych odpadów, do urządzenia nie wolno wrzucać toreb plastikowych, sznurków itd.; nie wolno wlewać gorących tłuszczów prosto z patelni; dopuszcza się temperaturę wody, która nie parzy ludzkich rąk. Średnica otworu pod włącznik pneumatyczny ϕ 33 mm. Długość kabla zasilającego 90-100 cm.

Niestosowanie się do wyżej wymienionych zaleceń spowoduje utratę gwarancji.

Uwagi: Przy zasilaniu 110 - 120V/60Hz młynek osiąga 1725 obr./min.

Zatyczka z wbudowanym wyłącznikiem, przydatna przy pracy w systemie ładowania partiami.

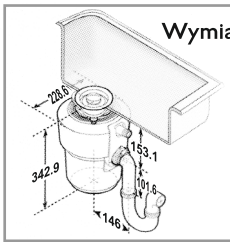

Wymiary (mm)

Wlot kanalizacji powinien znajdować się minimum 5 cm poniżej otworu wylotowego rozdrabniacza. Średnica otworu w zlewozmywaku ϕ 90 mm.

klucz odblokowujący

odblokowanie młynka

Dane techniczne

Specyfikacja	Parametry
Wyłącznik	Wbudowany wyłącznik pneumatyczny
Silnik	Indukcyjny, jednofazowy
Moc	0.75 HP(KM)
Stosowane napięcia (V)	220-240
Częstotliwość (Hz)	50
Obroty	1425
Moc / Pobór prądu	550-600 W / 3 A
Smarowanie	Łożyska ślizgowe, stałe smarowanie na cały okres użytkowania

Specyfikacja	Parametry
Ciężar (brutto)	11.6 kg
Kolor wykończenia	srebrny
Maksymalna wysokość	342.9 mm
Pojemność komory mielenia	1.180 ml
Zabezpieczenie elektr. silnika	Ręcznie resetowany termik
Zużycie energii	około 2-2,5 kWh miesięcznie
Podłączenie zmywarki do naczyń	Tak

żyj łatwiej

ISO 9001 Quality System Certified

PROGAT

EVOLUTION™ 200
TECHNOLOGY

Seria rozdrabniaczy (Evolution) firmy In Sink Erator, wprowadziła nowe standardy odnośnie poziomu hałasu i jakości rozdrabniania organicznych odpadów żywnościowych. **Rozdrabniacz Evolution 200** rozdrabnia więcej i lepiej przy niższym poziomie hałasu.

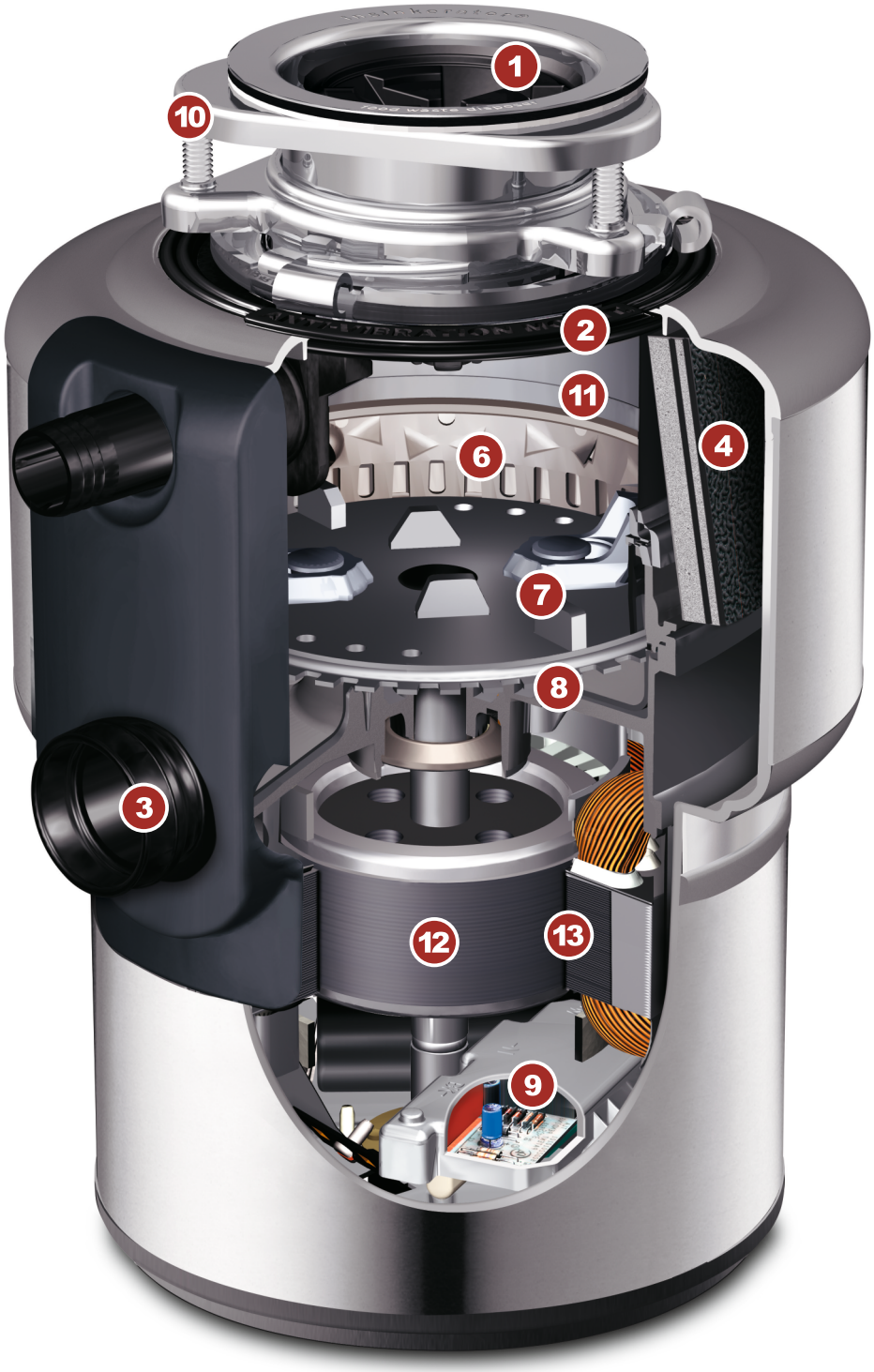

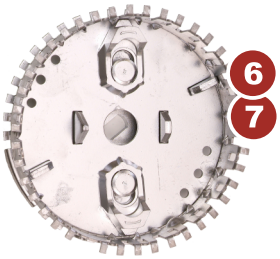

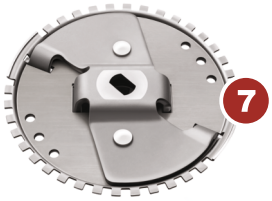

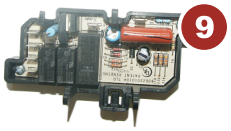

żyj łatwiej

PROGAT

EVOLUTION™ 200
TECHNOLOGY

1. Wyjmowana guma działa jak zatyczka powoduje gromadzenie się wody w otworze zlewu działając jak wodna tama, redukując znacznie poziom hałasu wydobywającego się z otworu w zlewie.
2. Konstrukcja górnego kielicha rozdrabniacza (połączenie metal-guma) redukuje przenoszenie się hałasu i wibracji na zlewozmywak.
3. Montaż antywibracyjnej rurki wylotowej (osadzona w gumowej poduszce) powoduje ograniczenie wibracji i hałasu przenoszonej na kanalizację i system zasyfonowania zlewu.
4. Wielowarstwowa izolacja zamknięta w chromowanej obudowie w znacznym stopniu ogranicza hałas wydobywający się z młynka.
5. Dwuczęściowe sitko zapobiega wpadaniu nie tylko sztućców ale i cennych przedmiotów, służy też jako korek.
6. Pierścień rozdrabniający (Evolution 200) rozdrabnia odpady dwustopniowo, w pierwszym etapie odpady rozdrobnione są na powierzchni pierścienia, w drugim etapie cząsteczki organiczne są siłą wtłoczone w zespół 40 otworów, co jeszcze bardziej powiększa efekt rozdrabniania. Ten system jest idealny dla artykułów strączkowych i włóknistych itp.
7. Unikalna tarcza rozdrabniająca z systemem kułaków ruchomych jak i nieruchomych spełnia 3 ważne funkcje. Ruchome kułaki współpracujące z pierścieniem rozdrabniającym wypełniają 1 i 2 etap rozdrabniania. Nieruchome kułaki rozdrabniają dokładniej niż kułaki obrotowe. Konfiguracja kułaków ruchomych i nieruchomych oraz pierścienia rozdrabniającego przyspiesza przepływ wody, wspomagając przemycie i oczyszczenie komory mielenia.
8. Trzeci stopień rozdrabniania realizowany jest między dolną zewnętrzną częścią tarczy a pierścieniem rozdrabniającym. Ten stopień eliminuje zakleszczenia.
9. Nowa technologia z układem **mikroprocesora** powoduje zmianę kierunku obrotów, zwiększa moment obrotowy o 200%, szczególnie ważne przy rozdrabnianiu najtrudniejszych odpadów. Jednocześnie urządzenie pulsuje w odstępach 50 razy na sekundę (50 Hz) tworząc silny efekt młotkowania eliminując nawet największe zablokowania, zanim użytkownik zorientuje się o ich powstaniu.
10. System szybkiego montażu Quick Lock firmy In Sink Erator, zapewnia szybką i bezproblemową instalację wystarczy pół obrotu pierścienia i młynek jest zamontowany do zlewozmywaka.
11. Komora mielenia i jej komponenty wykonane ze stali nierdzewnej zapobiegają, korozji co wydłuża żywotność urządzenia. Evolution 200 posiada jedną z największych komór mielenia 1180 ml.
12. Silnik indukcyjny 0,75 KM przystosowany do pracy w trudnych warunkach, zapewnia maksimum mocy rozdrabniającej, cichą pracę i długą żywotność.
13. Automatyczny dwukierunkowy system zapobiega zakleszczeniom, gwarantuje jednocześnie, że elementy rozdrabniające zużywają się równomiernie, co z kolei przedłuża żywotność urządzenia (uzwojenie rozruchowe, uzwojenie robocze).
14. Wbudowany pneumatyczny wyłącznik jest bezpieczny, estetyczny, ułatwia instalację, eliminuje konieczność instalacji w kuchni domowej naściennego włącznika elektrycznego.

Evolution 200

Schemat oryginalnych dostępnych części zamiennych

Zestaw montażowy typu Quick-Lock ™

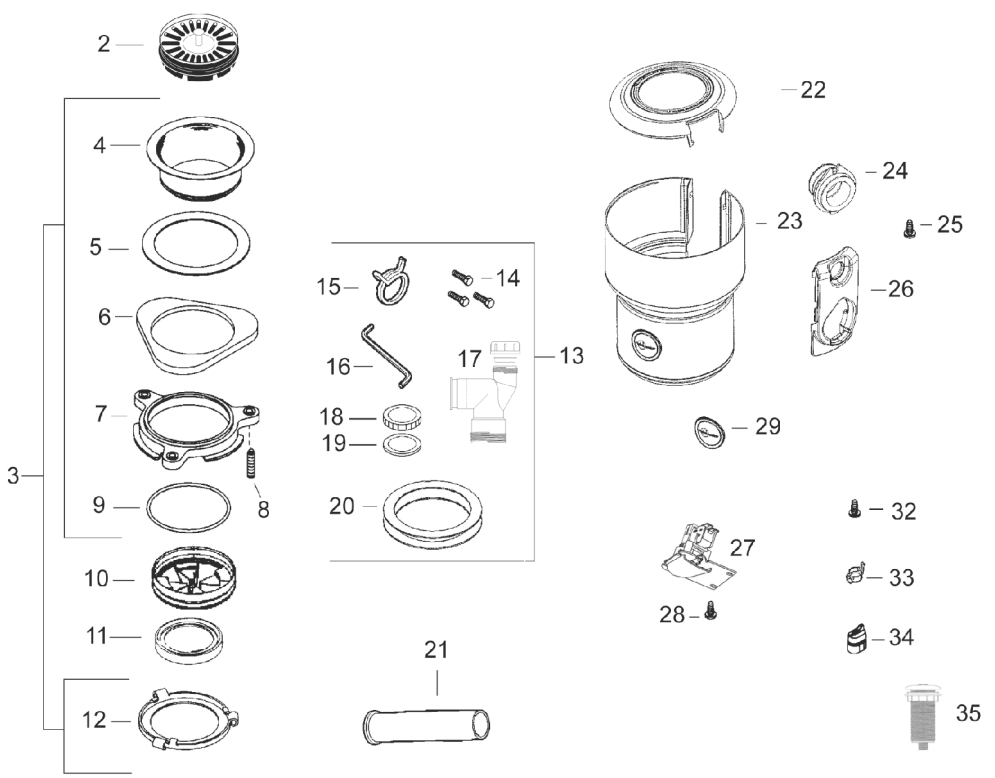

PRZY ZAMAWIANIU PODAJ NUMER CZĘŚCI (PART NO.)

CODE NO.	PART NO.	NO. REQ.	DESCRIPTION
1			Installation/Accessory Box
	74552LZZ	1	For 200-1, 200-2, 200-4, 200-7 (Includes Codes 2-20 & 35)
	74552MZZ	1	For 200-3 (Includes Codes 2-21 & 35)
2	75265	1	Stopper Assembly
3	03173ED	1	Mounting Assembly (Includes Codes 4-9 & 12)
4	10025P	1	Sink Flange
5	01160	1	Fiber Gasket
6	05150E	1	Backup Flange
7	05141	1	Mounting Flange
8	74999	3	Backup Screws
9	05166	1	Snap Ring
10	74681A	1	Sink Baffle
11	74054	1	Mounting Gasket
12	05298	1	Body Flange
13	75268	1	Installation Kit (Includes Codes 14-20)
14	N/A	1	Kit (3 short screws)
15	74701	1	Spring Clamp
16	04577	1	Wrench
17	N/A	1	Tailpipe
18	N/A	1	Nut
19	N/A	1	Seal
20	08763	2	Gasket, Sink Flange
21	75220	1	12" Discharge Tube (200-3 Only
22	73671	1	Trim Shell Cap
23	75280ZZ	1	Trim Shell (Includes Code 29)
24	75499	1	Flex Coupler
25	74129	1	Screw
26	73701	1	Boot
27	72647A	1	Terminal Cover Assembly
28	75567	1	Screw, 200-1, 2, 3, 7
	75567A	1	Screw, 200-4
29	73786	1	Trim Shell Badge
30	75600	1	Cord Assy, 200-1 (Not Shown)
	75601	1	Cord Assy, 200-2 (Not Shown)
	75602	1	Cord Assy, 200-3 (Not Shown)
	72180	1	Cord Assy, 200-4 (Not Shown)
	75603	1	Cord Assy, 200-7 (Not Shown)
31	75266	1	ICU Manual, 200-1 (Not Shown)
	75283	1	ICU Manual, 200-2 (Not Shown)
	75266	1	ICU Manual, 200-3 (Not Shown)
	75305	1	ICU Manual, 200-4 (Not Shown)
	75283	1	ICU Manual, 200-7 (Not Shown)
32	02466C	1	Screw, Ground, 200-1, 2, 3, 7
	02466A	1	Screw, Ground, 200-4
33	73404	1	Guard, Overload, 200-1, 2, 3, 7
34	70666	1	Bushing, 200-4
	70667	1	Bushing, 200-1, 2, 3, 7
35	75430	1	Air Switch Transmitter Assy

1. pompka do wył. pneumatycznego
2. przycisk zapasowy pompki pneumatycznej
3. wężyk łączący pompkę z wył. pneumatycznym
4. nakrętka i uszczelka wylewki
5. sprężyna
6. zapasowe śruby do uchwytu
7. korek dwustopniowy
8. guma antyrozbryzgowa
9. klucz odblokowujący
10. uchwyt mocujący młynek do zlewozmywaka
11. uszczelka pod uchwyt mocujący
12. wylewka

żyj łatwiej

PROGAT

insinkerator®
solutions for sinks

Evolution 100

MADE IN USA

Informacje o produkcie

- 0,70 konny silnik indukcyjny typu Dura Drive przystosowany do pracy w trudnych warunkach
- auto-rewers, obroty prawo-lewo wpływają na bezawaryjną pracę młynka
- górny koniec dzwonu młynka wykonany ze stali nierdzewnej
- tarcza rozdrabniająca wykonana ze stali nierdzewnej
- podwójna osłona dźwiękowa z akustyczną pianką i integralną barierą dźwiękową
- pierścień rozdrabniający wykonany ze stali nierdzewnej
- samo smarujące się dolne i górne łożyska ślizgowe
- obracajace się o 360° kułaki wykonane ze stali nierdzewnej
- jednoczęściowa zatyczka do zlewu wykonana ze stali nierdzewnej
- dwustopniowe rozdrabnianie
- zabezpieczenie przed przeciążeniem
- klucz do odblokowania młynka w zestawie
- zastosowana cicha technologia tłumi dźwięk 40% bardziej efektywnie niż w modelu M45
- włącznik pneumatyczny nowej konstrukcji
- polerowany kołnierz mocujący
- zestaw montażowy typu Quick - Lock TM gwarantuje szybką instalację
- gwarancja 5 lat w użytku domowym

Podstawowe informacje

Rozdrabniacz EVOLUTION 100 przystosowany jest do użytku domowego; 0.70 konny silnik; komora mielenia wykonana całkowicie ze stali nierdzewnej; wyłącznik przeciążeniowy; 5 lat gwarancji (do użytku domowego)

Ważne: młynek jest przeznaczony do mielenia wyłącznie organicznych odpadów, do urządzenia nie wolno wrzucać toreb plastikowych, sznurków itd.; nie wolno wlewać gorących tłuszczów prosto z patelni; dopuszcza się temperaturę wody, która nie parzy ludzkich rąk. Średnica otworu pod włącznik pneumatyczny ϕ 33 mm. Długość kabla zasilającego 90-100 cm.

Niestosowanie się do wyżej wymienionych zaleceń spowoduje utratę gwarancji.

Uwagi: Przy zasilaniu 110 - 120V/60Hz młynek osiąga 1725 obr./min.

Zatyczka z wbudowanym wyłącznikiem, przydatna przy pracy w systemie ładowania partiami.

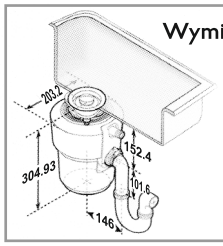

Wlot kanalizacji powinien znajdować się minimum 5 cm poniżej otworu wylotowego rozdrabniacza. Średnica otworu w zlewozmywaku ϕ 90 mm.

klucz odblokowujący

odblokowanie młynka

Dane techniczne

Specyfikacja	Parametry
Wyłącznik	Wbudowany wyłącznik pneumatyczny
Silnik	Indukcyjny, jednofazowy
Moc	0.7 HP(KM)
Stosowane napięcia (V)	220-240
Częstotliwość (Hz)	50
Obroty	1425
Moc / Pobór prądu	500-550 W / 2.6 A
Smarowanie	Łożyska ślizgowe, stałe smarowanie na cały okres użytkowania

Specyfikacja	Parametry
Ciężar (brutto)	8.8 kg
Kolor wykończenia	szary
Maksymalna wysokość	304,93 mm
Pojemność komory mielenia	1.005 ml
Zabezpieczenie elektr. silnika	Ręcznie resetowany termik
Zużycie energii	około 2-2.5 kWh miesięcznie
Podłączenie zmywarki do naczyń	Tak

żyj łatwiej

ISO 9001 Quality System Certified

PROGAT

Evolution 100

Schemat oryginalnych dostępnych części zamiennych

Zestaw montażowy typu Quick-Lock ™

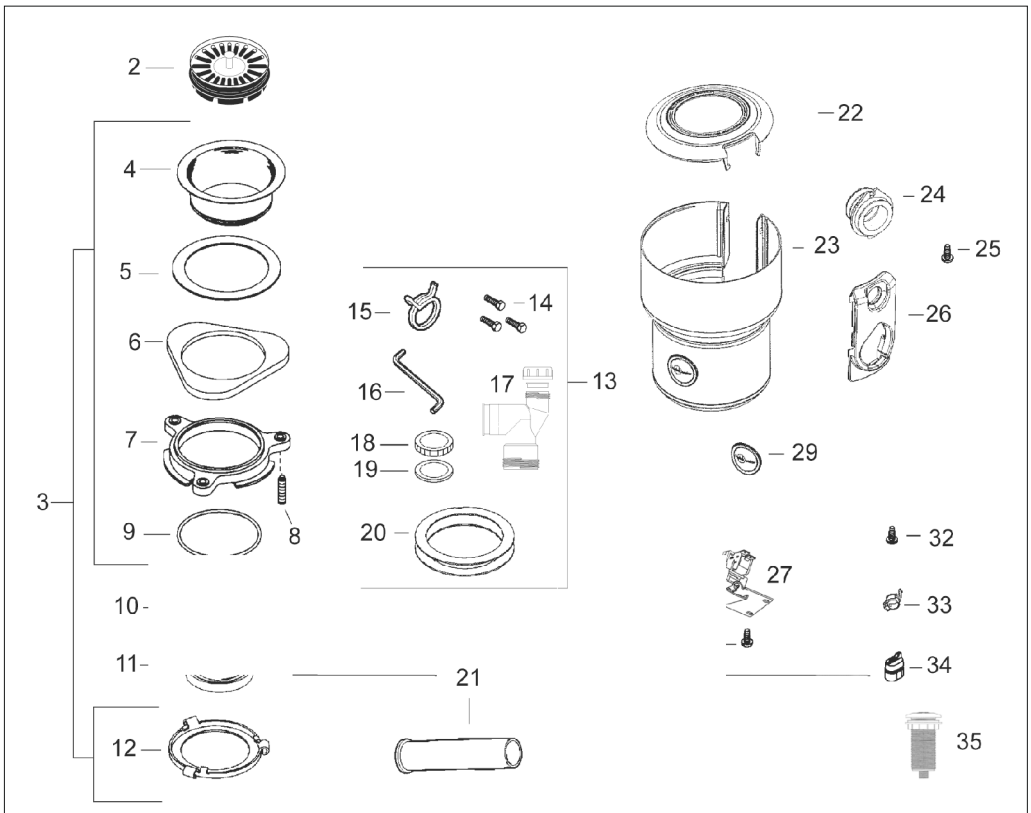

PRZY ZAMAWIANIU PODAJ NUMER CZĘŚCI (PART NO.)

CODE NO.	PART NO.	NO. REQ.	DESCRIPTION
1			Installation/Accessory Box
	74552LZZ	1	For 100-1, 100-2, 100-4, 100-7
			(Includes Codes 2-20 & 35)
	74552MZZ	1	For 100-3
			(Includes Codes 2-21 & 35)
2	75265	1	Stopper Assembly
3	03173ED	1	Mounting Assembly
			(Includes Codes 4-9 & 12)
4	10025P	1	Sink Flange
5	01160	1	Fiber Gasket
6	05150E	1	Backup Flange
7	05141	1	Mounting Flange
8	74999	3	Backup Screws
9	05166	1	Snap Ring
10	74681A	1	Sink Baffle
11	74054	1	Mounting Gasket
12	05298	1	Body Flange
13	75268	1	Installation Kit
			(Includes Codes 14-20)
14	N/A	1	Kit (3 short screws)
15	74701	1	Spring Clamp
16	04577	1	Wrench
17	N/A	1	Tailpipe
18	N/A	1	Nut
19	N/A	1	Seal
20	08763	2	Gasket, Sink Flange
21	75220	1	12" Discharge Tube, 100-3 Only
22	73695	1	Trim Shell Cap
23	75264ZZ	1	Trim Shell (Includes Code 29)
24	75499	1	Flex Coupler
25	74129	1	Screw
26	73698	1	Boot
27	75391	1	Air Switch Cover Assembly
28	75567	1	Screw, 100-1, 2, 3, 7
	75567A	1	Screw, 100-4
29	73786	1	Trim Shell Badge
30	75600	1	Cord Assy, 100-1 (Not Shown)
	75601	1	Cord Assy, 100-2 (Not Shown)
	75602	1	Cord Assy, 100-3 (Not Shown)
	72180	1	Cord Assy, 100-4 (Not Shown)
	75603	1	Cord Assy, 100-7 (Not Shown)
31	75266	1	ICU Manual, 100-1 (Not Shown)
	75283	1	ICU Manual, 100-2 (Not Shown)
	75266	1	ICU Manual, 100-3 (Not Shown)
	75305	1	ICU Manual, 100-4 (Not Shown)
	75283	1	ICU Manual, 100-7 (Not Shown)
32	02466C	1	Screw, Ground, 100-1, 2, 3, 7
	02466A	1	Screw, Ground, 100-4
33	73404	1	Guard, Overload, 100-1, 2, 3, 7
34	70666	1	Bushing, 100-4
	70667	1	Bushing, 100-1, 2, 3, 7
35	75430	1	Air Switch Transmitter Assy

1. pompka do wył. pneumatycznego
2. przycisk zapasowy pompki pneumatycznej
3. wężyk łączący pompkę z wył. pneumatycznym
4. nakrętka i uszczelka wylewki
5. sprężyna
6. zapasowe śruby do uchwytu
7. korek dwustopniowy
8. guma antyrozbryzgowa
9. klucz odblokowujący
10. uchwyt mocujący młynek do zlewozmywaka
11. uszczelka pod uchwyt mocujący
12. wylewka

żyj łatwiej

PROGAT

insinkerator®
solutions for sinks

Model 65

MADE IN USA

Informacje o produkcie

- 0,65 konny silnik indukcyjny typu Dura-Drive przystosowany do pracy w trudnych warunkach
- działanie o napełnianiu ciągłym
- 4 letnia gwarancja
- auto-rewers, obroty prawo-lewo wpływają na bezawaryjną pracę młynka
- podwójna osłona dźwiękowa
- ulepszona izolacja komory (pianka akustyczna)
- pierścień rozdrabniający wykonany ze stali nierdzewnej
- tarcza rozdrabniająca wykonana ze stali nierdzewnej
- komora rozdrabniacza wykonana ze specjalnego plastiku, odpornego na uderzenia
- obracające się o 360° kułaki, wykonane ze stali nierdzewnej
- zabezpieczenie przed przeciążeniem
- samosmarujące się dolne i górne łożyska ślizgowe
- zestaw do montażu typu Quick-Lock zapewnia łatwiejszą instalację urządzenia
- jednoczęściowa stalowa zatyczka do zlewu
- polerowany kołnierz mocujący
- klucz do odblokowania rozdrabniacza w przypadku zakleszczenia
- wbudowany wyłącznik pneumatyczny

Podstawowe informacje

Rozdrabniacz, model 65 przystosowany jest wyłącznie do użytku domowego; 0.65 konny silnik; wyłącznik przeciążeniowy; auto-rewers; 4 lata gwarancji (do użytku domowego)

Ważne: młynek jest przeznaczony do mielenia wyłącznie organicznych odpadów, do urządzenia nie wolno wrzucać toreb plastikowych, sznurków itd.; nie wolno wlewać gorących tłuszczów prosto z patelni; dopuszcza się temperaturę wody, która nie parzy ludzkich rąk. Wlot kanalizacji powinien znajdować się minimum 5 cm poniżej otworu wylotowego rozdrabniacza. Średnica otworu w zlewozmywaku ϕ 90 mm. Średnica otworu pod włącznik pneumatyczny ϕ 33 mm. Długość kabla zasilającego 90-100 cm.

Niestosowanie się do wyżej wymienionych zaleceń spowoduje utratę gwarancji.

Uwagi: Przy zasilaniu 110 - 120V/60Hz młynek osiąga 1725 obr./min.

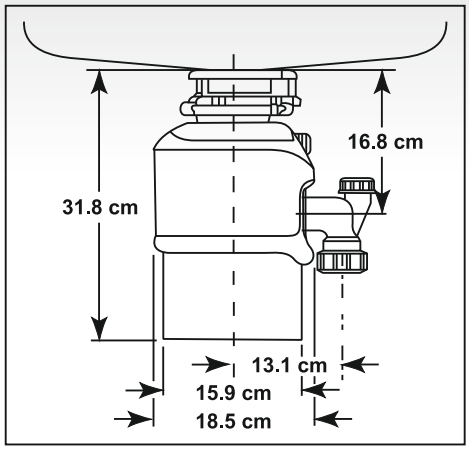

klucz odblokowujący

odblokowanie młynka

Dane techniczne

Specyfikacja	Parametry
Wyłącznik	Wyłącznik ścienny Wbudowany wyłącznik pneumatyczny
Silnik	Indukcyjny, jednofazowy
Moc	0.65 HP(KM)
Stosowane napięcia (V)	220-240
Częstotliwość (Hz)	50
Obroty	1425
Moc / Pobór prądu	450 - 500 W / 2.4 A
Smarowanie	Łożyska ślizgowe, stałe smarowanie na cały okres użytkowania

Specyfikacja	Parametry
Ciężar (brutto)	8.205 kg
Kolor wykończenia	Szary
Maksymalna wysokość	31.8 cm
Pojemność komory mielenia	980 ml
Zabezpieczenie elektr. silnika	Ręcznie resetowany termik
Zużycie energii	1,5-2 kWh miesięcznie
Podłączenie zmywarki do naczyń	Tak

żyj łatwiej

ISO 9001 Quality System Certified

PROGAT

Model 65

Schemat oryginalnych dostępnych części zamiennych

Zestaw montażowy typu Quick-Lock ™

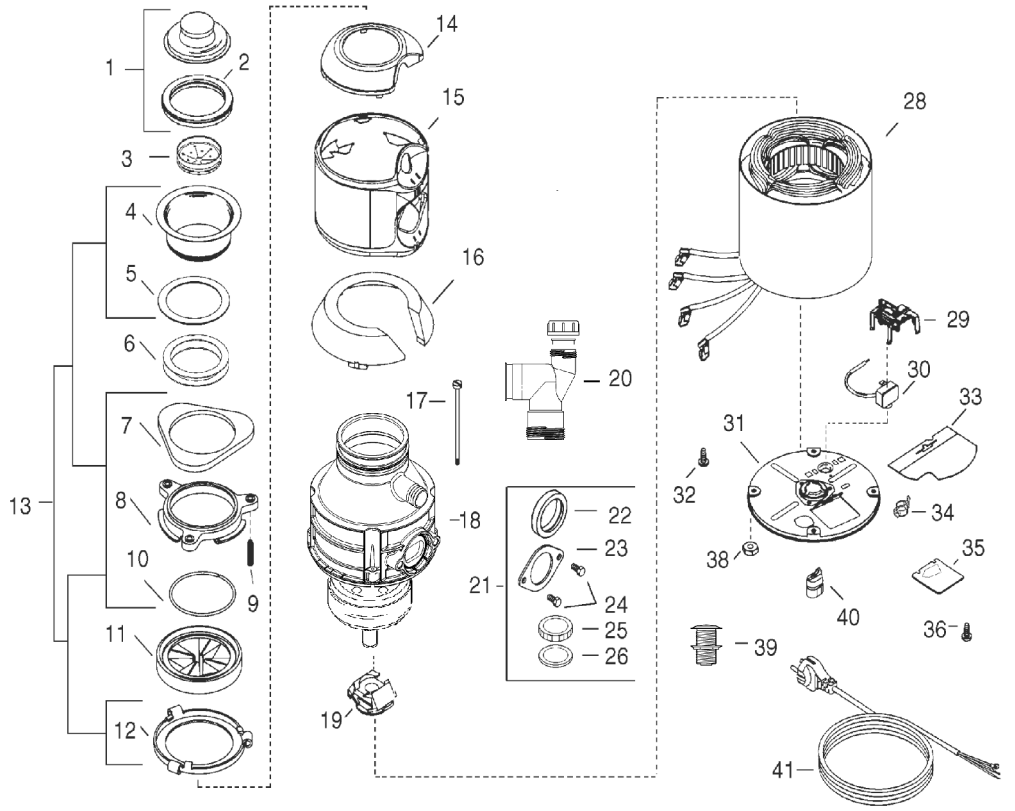

PRZY ZAMAWIANIU PODAJ NUMER CZĘŚCI (PART NO.)

CODE NO.	PART NO.	NO. REQ.	DESCRIPTION
1	5032A	1	Stopper Assembly
2	5029	1	Stopper Gasket
3	70966	1	Baffle
4	N/A	1	Sink Flange
5	N/A	1	Seal
6	8763	2	Sink Flange Gasket
7	N/A	1	Backup Ring
8	N/A	1	Mounting Ring
9	N/A	3	Screw
10	N/A	1	Snap Ring
11	70368	1	Mounting Gasket
12	N/A	1	Body Flange
13	3173ED	1	Mounting Assy (Incl. Codes 4,5, 7-10 & 12)
14	71951B	1	Trim Shell Cap
15	73503	1	Trim Shell
16	72246	1	Insulation
17	73097	4	Bolt, Thru
18	N/A	1	Enclosure Assembly (Not Available - Replace Unit)
19	2467A	1	Centrifugal Actuator Assy
20	73238	1	Tailpipe
21	2638JX	1	Installation Kit (Incl. codes 3, 6, 22-27 & 37)
22	N/A	1	Tailpipe Gasket
23	N/A	1	Tailpipe Flange
24	N/A	2	13mm Screw
25	N/A	1	1-1/2" Nut
26	N/A	1	Seal
27	4577	1	Service Wrenchette (Not Shown)
28	3590W	1	Stator Assembly
29	70360A	1	Start Switch Assembly
30	2267CYZZ	1	Overload Protector
31	70424	1	End Frame Assy (Incl. code 32)
32	N/A	1	Screw, Ground
33	4134	1	Wire Shield
34	73404	1	Overload Guard
35	72194	1	Terminal Cover/Micro Switch Mechanism
36	73350	1	Terminal Cover Screw
37	72870	1	Installation, Care & Use Manual (Not Shown)
38	73098	4	Nut
39	72218	1	Air Switch Button
40	70667	1	Bushing
41	72178ZZ	1	Cord

1. wylewka
2. uszczelka pod wylewkę
3. nakrętka i uszczelka do zamontowania syfonu do wylewki
4. obejma i śruby do zamocowania wylewki
5. pompka wyłącznika pneumatycznego
6. nakrętka do zamocowania pompki wyłącznika pneumatycznego
7. wymienny srebrny przycisk pompki wyłącznika pneumatycznego
8. uszczelka pod uchwyt do mocowania młynka w zlewozmywaku (1 zapasowa)
9. plastikowa rurka do połączenia młynka z pompką wyłącznika pneumatycznego
10. dodatkowa guma przeciw rozpryskowa
11. zatyczka do młynka (stal nierdzewna)
12. klucz do odblokowywania młynka

3 YEAR GUARANTEE

.55 HP 0,55 KM

AIR SWITCH OPCJA

in sink erator® solutions for sinks

Model 55

MADE IN USA

Informacje o produkcie

- 0,55 konny silnik indukcyjny typu Dura-Drive przystosowany do pracy w trudnych warunkach
- działanie o napełnianiu ciągłym
- 3 letnia gwarancja
- standardowy system wyciszenia
- pojedyncza osłona dźwiękowa
- pierścień rozdrabniający wykonany ze stali nierdzewnej
- tarcza rozdrabniająca wykonana ze stali nierdzewnej
- komora rozdrabniacza wykonana ze specjalnego plastiku, odpornego na uderzenia
- obracające się o 360° kułaki, wykonane ze stali nierdzewnej
- zabezpieczenie przed przeciążeniem
- samosmarujące się dolne i górne łożyska ślizgowe
- zestaw do montażu tupu Quick-Lock dla łatwiejszej i szybszej instalacji
- plastikowa zatyczka do zlewu
- standardowy kołnierz uchwytu do mocowania w zlewozmywaku ze stali nierdzewnej
- klucz do odblokowania rozdrabniacza w przypadku zakleszczenia się urządzenia

Podstawowe informacje

Rozdrabniacz, model 55 przystosowany jest wyłącznie do użytku domowego; 0.55 konny silnik; wyłącznik przeciążeniowy, 3 lata gwarancji (do użytku domowego)

Ważne: młynek jest przeznaczony do mielenia wyłącznie organicznych odpadów, do urządzenia nie wolno wrzucać toreb plastikowych, sznurków itd.; nie wolno wlewać gorących tłuszczów prosto z patelni; dopuszcza się temperaturę wody, która nie parzy ludzkich rąk. Wlot kanalizacji powinien znajdować się minimum 5 cm poniżej otworu wylotowego rozdrabniacza. Średnica otworu w zlewozmywaku ϕ 90 mm. Średnica otworu pod włącznik pneumatyczny ϕ 33 mm. Długość kabla zasilającego 90-100 cm.

Niestosowanie się do wyżej wymienionych zaleceń spowoduje utratę gwarancji.

Uwagi: Przy zasilaniu 110 - 120V/60Hz młynek osiąga 1725 obr./min.

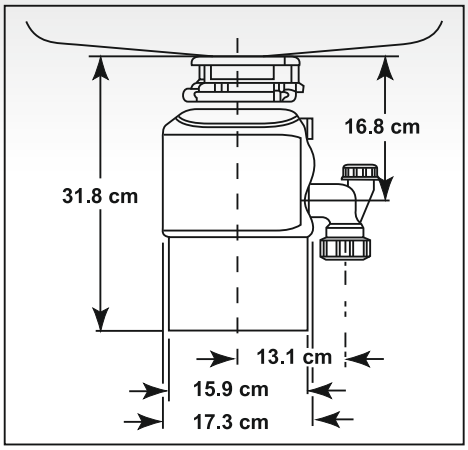

klucz odblokowujący

odblokowanie młynka

Dane techniczne

Specyfikacja	Parametry
Wyłącznik	Wyłącznik ścienny Wyłącznik pneumatyczny (opcja)
Silnik	Indukcyjny, jednofazowy
Moc	0.55 HP(KM)
Stosowane napięcia (V)	220-240
Częstotliwość (Hz)	50
Obroty	1425
Moc / Pobór prądu	380-450 W / 2.3 A
Smarowanie	Łożyska ślizgowe, stałe smarowanie na cały okres użytkowania

Specyfikacja	Parametry
Ciężar (brutto)	7.160 kg
Kolor wykończenia	Szary
Maksymalna wysokość	31.8 cm
Pojemność komory mielenia	980 ml
Zabezpieczenie elektr. silnika	Ręcznie resetowany termik
Zużycie energii	1,5-2 kWh miesięcznie
Podłączenie zmywarki do naczyń	Tak

żyj łatwiej

ISO 9001 Quality System Certified

PROGAT

Model 55

Schemat oryginalnych dostępnych części zamiennych

insinkerator® solutions for sinks

Zestaw montażowy typu Quick-Lock ™

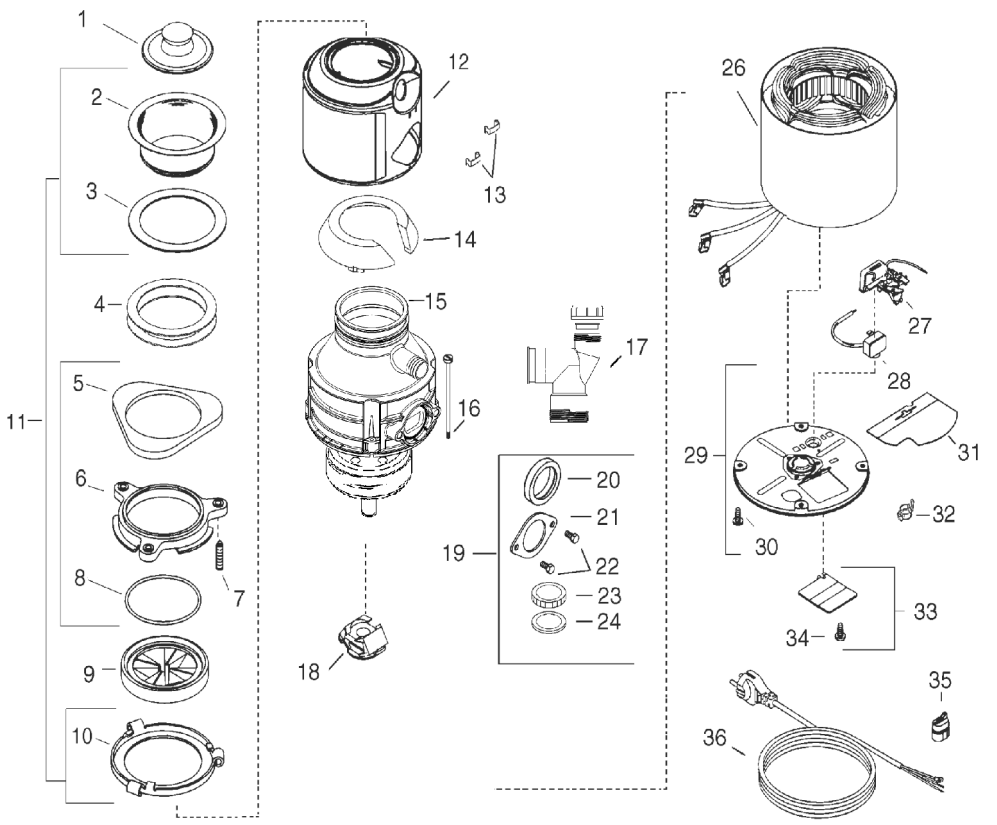

PRZY ZAMAWIANIU PODAJ NUMER CZĘŚCI (PART NO.)

CODE NO.	PART NO.	NO. REQ.	DESCRIPTION
1	04310	1	Stopper Assembly
2	N/A	1	Sink Flange
3	N/A	1	Fiber Gasket
4	08763	2	Sink Flange Gasket
5	N/A	1	Backup Ring
6	N/A	1	Mounting Ring
7	N/A	3	Screw
8	N/A	1	Snap Ring
9	70368	1	Mounting Gasket
10	N/A	1	Body Flange
11	03173DA	1	Mounting Assy (Incl. Codes 2,3, 5-8 &10)
12	73502	1	Trim Shell
13	73449	2	Clip
14	70984	1	Insulation
15	N/A	1	Enclosure Assembly (Not Available - Replace Unit)
16	73193A	4	Thru Bolt
17	73238	1	Tailpipe
18	02467A	1	Centrifugal Actuator Assy
19	02638JS	1	Kit, Installation (Incl. Codes 4, 20-25 & 37)
20	N/A	1	Tailpipe Gasket
21	N/A	1	Tailpipe Flange
22	N/A	2	13mm Screw
23	N/A	1	1-1/2" Nut
24	N/A	1	Seal
25	04577	1	Service Wrenchette (Not Shown)
26	09270S	1	Stator Assembly
27	09806	1	Start Switch Assembly
28	02267CTZZ	1	Overload Protector
29	00806A	1	End Frame Assembly (Includes Code 30)
30	02466C	1	Ground Screw
31	70434ZZ	1	Wire Shield/Tie Assy
32	73404	1	Overload Guard
33	72647	1	Terminal Cover Assy (Includes Code 34)
34	N/A	1	Terminal Cover Screw
35	70667	1	Bushing
36	72175	1	Cord
37	74041	1	Installation, Care & Use Manual (Not Shown)

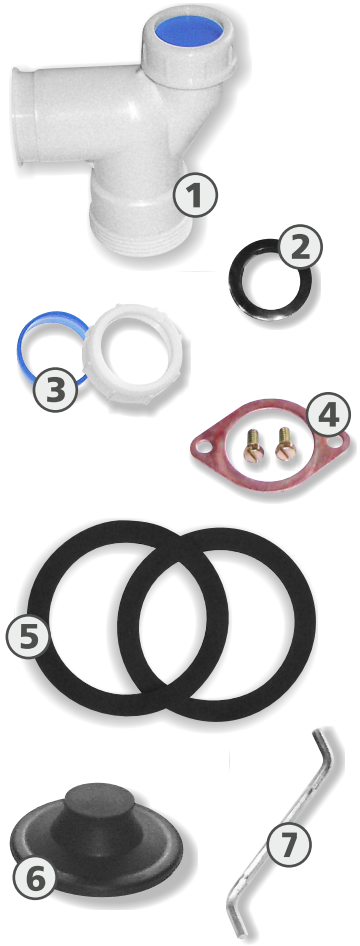

1. wylewka
2. uszczelka pod wylewkę
3. nakrętka i uszczelka do zamontowania syfonu do wylewki
4. obejma i śruby do zamocowania wylewki
5. uszczelka pod uchwyt do mocowania młynka w zlewozmywaku (1 zapasowa)
6. zatyczka do młynka (plastikowa)
7. klucz do odblokowywania młynka

żyj łatwiej

PROGAT

2 YEAR GUARANTEE

.5 HP 0,50 KM

AIR SWITCH OPCJA

insinkerator® solutions for sinks

Model 45

MADE IN USA

Informacje o produkcie

- 0,5 konny silnik indukcyjny typu Dura-Drive™ przystosowany do pracy w trudnych warunkach
- działanie o napełnianiu ciągłym
- 2 letnia gwarancja
- pojedyncza osłona dźwiękowa
- pierścień rozdrabniający ze stali galwanizowanej
- kułaki obrotowe ze stali nierdzewnej, obracające się o 360°
- tarcza obrotowa, stalowa, galwanizowana
- komora rozdrabniająca, wykonana ze specjalnego plastiku, odpornego na uderzenia
- zabezpieczenie przed przeciążeniem
- samosmarujące się dolne i górne łożyska ślizgowe
- zestaw Quick-Lock™ do szybkiego i łatwego montażu
- plastikowa zatyczka do zlewu
- standardowy kołnierz uchwytu do mocowania w zlewozmywaku ze stali nierdzewnej
- klucz do odblokowania rozdrabniacza w przypadku zakleszczenia się

Podstawowe informacje

Rozdrabniacz, model 45 przystosowany jest wyłącznie do użytku domowego; 0.5 konny silnik; galwanizowane części; wyłącznik przeciążeniowy, 2 lata gwarancji (do użytku domowego)

Ważne: młynek jest przeznaczony do mielenia wyłącznie organicznych odpadów, do urządzenia nie wolno wrzucać toreb plastikowych, sznurków itd.; nie wolno wlewać gorących tłuszczów prosto z patelni; dopuszcza się temperaturę wody, która nie parzy ludzkich rąk. Wlot kanalizacji powinien znajdować się minimum 5 cm poniżej otworu wylotowego rozdrabniacza. Średnica otworu w zlewozmywaku ϕ 90 mm. Średnica otworu pod włącznik pneumatyczny ϕ 33 mm. Długość kabla zasilającego 90-100 cm.

Niestosowanie się do wyżej wymienionych zaleceń spowoduje utratę gwarancji.

Uwagi: Przy zasilaniu 110 - 120V/60Hz młynek osiąga 1725 obr./min.

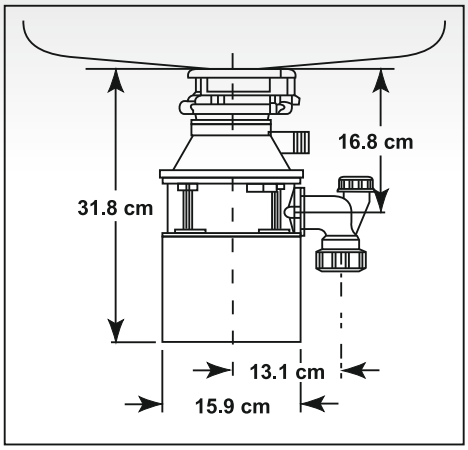

klucz odblokowujący

odblokowanie młynka

Dane techniczne

Specyfikacja	Parametry
Wyłącznik	Wyłącznik ścienny Wyłącznik pneumatyczny (opcja)
Silnik	Indukcyjny, jednofazowy
Moc	0.4-0.5 HP(KM)
Stosowane napięcia (V)	220-240
Częstotliwość (Hz)	50
Obroty	1425
Moc / Pobór prądu	350-370 W / 2.0 A
Smarowanie	Łożyska ślizgowe, stałe smarowanie na cały okres użytkowania

Specyfikacja	Parametry
Ciężar (brutto)	7.015 kg
Kolor wykończenia	Szary
Maksymalna wysokość	31.8 cm
Pojemność komory mielenia	980 ml
Zabezpieczenie elektr. silnika	Ręcznie resetowany termik
Zużycie energii	1-1.5 kWh miesięcznie
Podłączenie zmywarki do naczyń	Tak

żyj łatwiej

ISO 9001 Quality System Certified

PROGAT

Model 45

Schemat oryginalnych dostępnych części zamiennych

insinkerator® solutions for sinks

Zestaw montażowy typu Quick-Lock ™

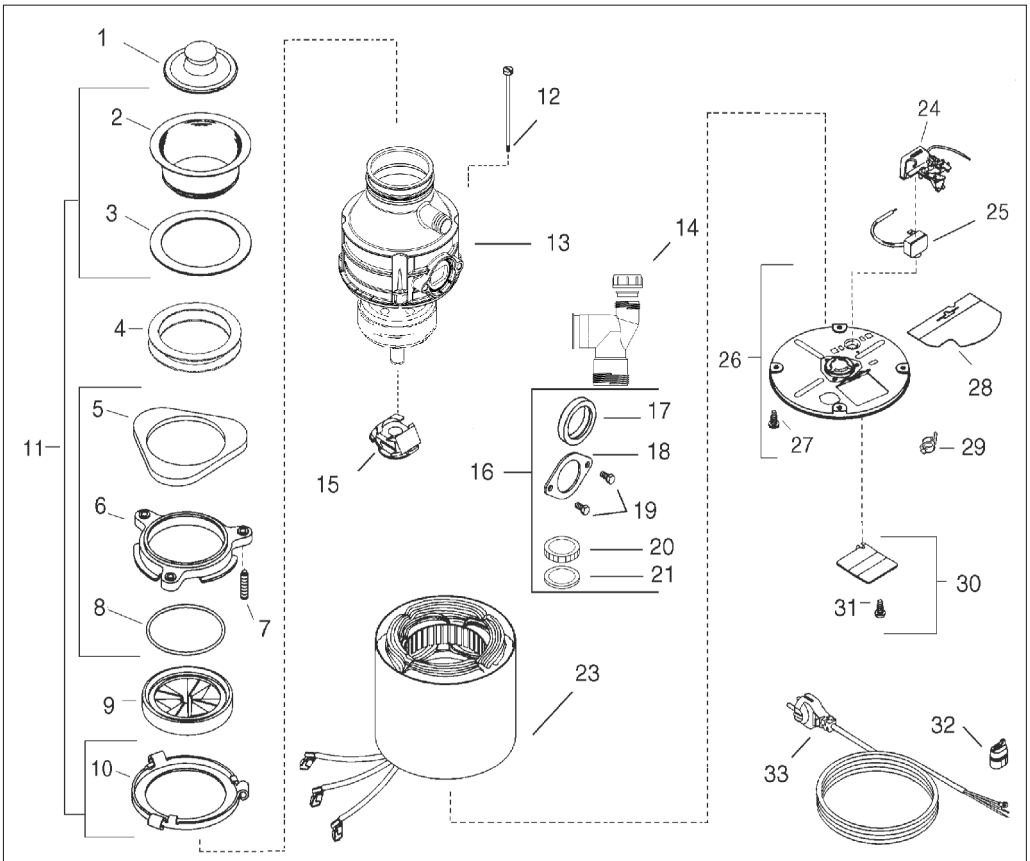

PRZY ZAMAWIANIU PODAJ NUMER CZĘŚCI (PART NO.)

CODE NO.	PART NO.	NO. REQ.	DESCRIPTION
1	4310	1	Stopper Assembly
2	N/A	1	Sink Flange
3	N/A	1	Fiber Gasket
4	8763	2	Sink Flange Gasket
5	N/A	1	Backup Ring
6	N/A	1	Mounting Ring
7	N/A	3	Screw
8	N/A	1	Snap Ring
9	70368	1	Mounting Gasket
10	N/A	1	Body Flange
11	3173DA	1	Mounting Assy (Incl. Codes 2,3, 5-8 &10)
12	73193A	4	Thru Bolt
13	N/A	1	Enclosure Assembly (Not Available - Replace Unit)
14	73238	1	Tailpipe
15	2467A	1	Centrifugal Actuator Assy
16	2638JS	1	Installation Kit (Incl. Codes 4, 17-22 & 34)
17	N/A	1	Tailpipe Gasket
18	N/A	1	Tailpipe Flange
19	N/A	2	Screw
20	N/A	1	1-1/2" Nut
21	N/A	1	Seal
22	4577	1	Service Wrenchette (Not Shown)
23	9270S	1	Stator Assembly
24	9806	1	Start Switch Assembly
25	2267CTZZ	1	Overload Protector
26	806A	1	End Frame Assembly (Includes Code 27)
27	2466C	1	Ground Screw
28	70434ZZ	1	Wire Shield/Tie Assy
29	73404	1	Overload Guard
30	72647	1	Terminal Cover Assy (Includes Code 31)
31	N/A	1	Terminal Cover Screw
32	70667	1	Bushing
33	72175	1	Cord
34	74041	1	Installation, Care & Use Manual (Not Shown)

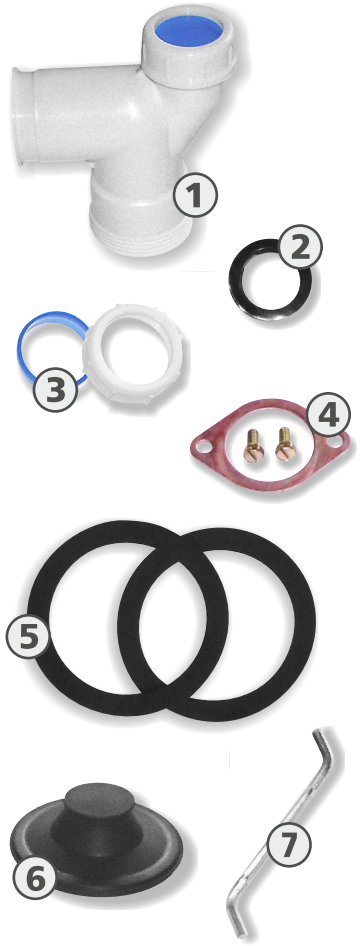

1. wylewka
2. uszczelka pod wylewkę
3. nakrętka i uszczelka do zamontowania syfonu do wylewki
4. obejma i śruby do zamocowania wylewki
5. uszczelka pod uchwyt do mocowania młynka w zlewozmywaku (1 zapasowa)
6. zatyczka do młynka (plastikowa)
7. klucz do odblokowywania młynka

żyj łatwiej

PROGAT

Dystrybutor Wrzącej Wody

Innowacyjne urządzenie, zastępujące czajnik bezprzewodowy

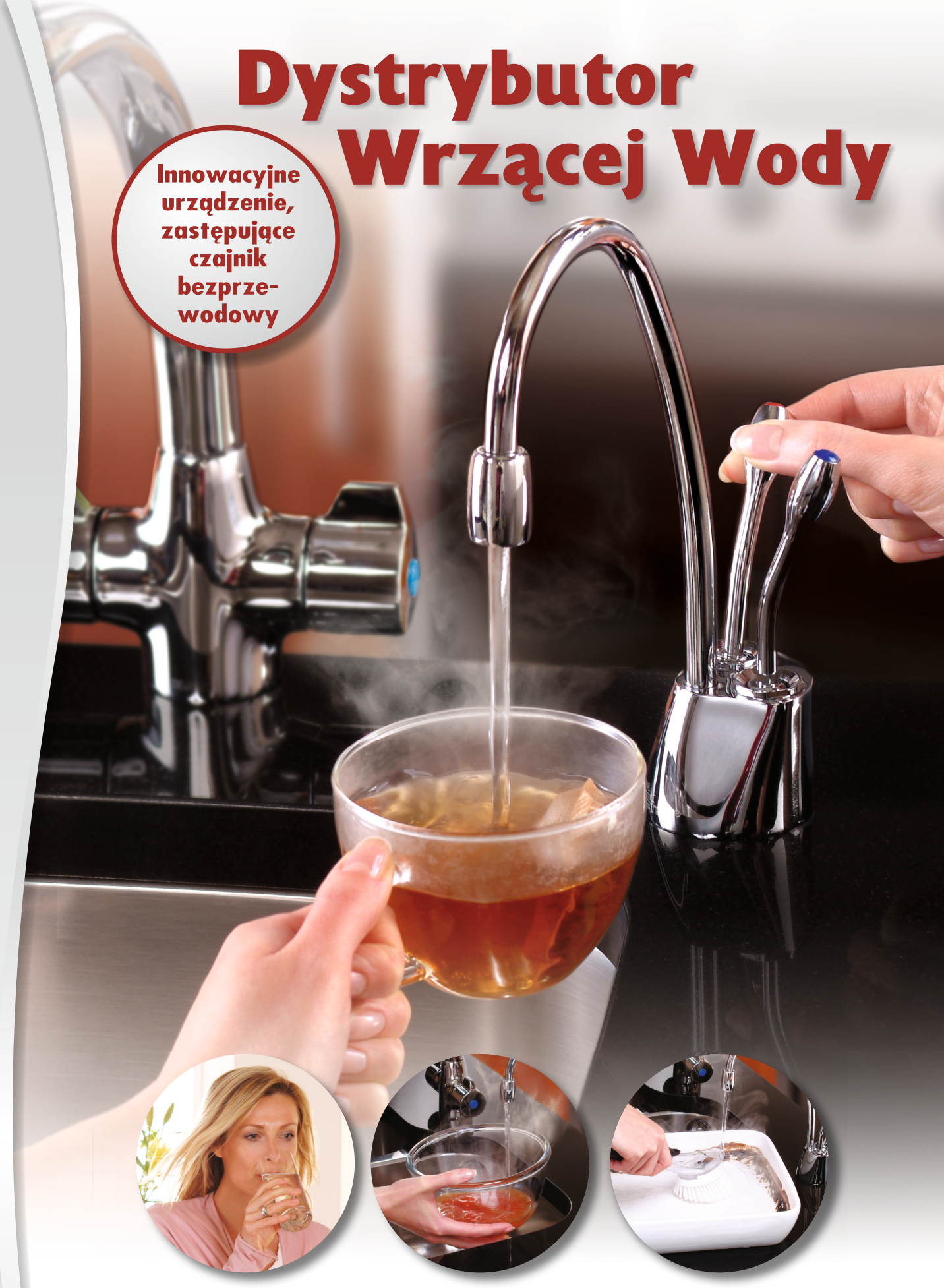

insinkerator®
solutions *for* sinks

PROGAT
autoryzowany dystrybutor

Dystrybutor Wrzącej Wody

MADE IN USA

Informacje o produkcie

Dystrybutor Wrzącej Wody jest oferowany w dwóch modelach ISE. Model GN1100 błyskawicznie dostarcza filtrowaną, gorącą wodę o temperaturze 98°C, natomiat model HC1100, oprócz filtrowanej gorącej wody o temperaturze 98°C, dodatkowo zapewnia filtrowaną wodę zimną. Oba te urządzenia są doskonałe do przyrządzania herbaty, gotowania makaronu, mycia naczyń, blanszowania warzyw, podgrzewania butelek z pokarmem dla niemowląt oraz do wszelkich innych czynności wymagających wody bliskiej wrzenia.

Filtry do wody

Dystrybutor Wrzącej Wody współpracuje jedynie z filtrami firmy InSinkErator.

Cechy

- Wbudowany w głowicę filtra automatyczny zawór odcinający dopływ wody
- Łatwe w użyciu i wymianie filtry
- Błyszczące, chromowe wykończenie
- Elegancki i wygodny, obrotowy wylot kranu
- Łatwe, dźwigniowe sterowanie przepływem wody
- Błyskawicznie samozamykający się zawór zapewniający automatyczne odcięcie dopływu gorącej wody
- Dźwignia kranu termicznie bezpieczna
- Kran montowany na blacie kuchennym lub zlewozmywaku
- 2,5-litrowy zbiornik ze stali nierdzewnej, montowany pod zlewozmywakiem
- Regulator ustawień temperatury
- Podłączenie bezpośrednio do gniazdka elektrycznego, znajdującego się w pobliżu urządzenia
- Niewielkie rozmiary
- Pełna gwarancja na 2 lata

Korzyści

- Błyskawiczny dostęp do filtrowanej, gorącej (98°C) oraz zimnej wody
- Zapewnia około 100 filiżanek gorącej wody na godzinę
- Bezpieczna, filtrowana woda pitna
- Redukuje chlor, ołów, mętność oraz inne nieprzyjemne smaki i zapachy występujące w wodzie
- Efektywność i oszczędność czasu
- Specjalna technologia redukcji osadów kamienia chroni elementy grzejne przy twardej wodzie
- Lepsza w smaku filtrowana woda pitna
- Jakość sprawdzona na przestrzeni czasu

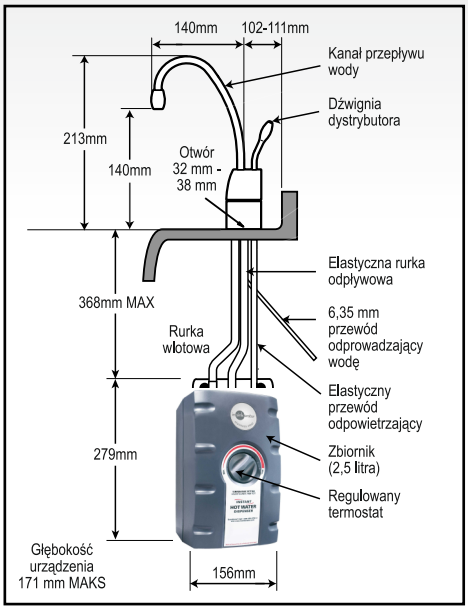

Dane techniczne

Specyfikacja	Parametry
ZASILANIE / DŁUGOŚĆ KABLA	220-240 / 100 cm
ELEMENT GRZEJNY	1300 W
POBÓR PRĄDU	około 5 A
TEMPERATURA	ustawienie fabryczne 96°C
TERMOSTAT	regulacja 88-98°C
WAGA	4,4 kg
POJEMNOŚĆ ZBIORNIKA	2,5 l (wykonany ze stali nierdzewnej)
WYDAJNOŚĆ	około 100 filiżanek/godz. przy temperaturze 98°C
WYMAGANE CIŚNIENIE WODY	172 -862 kPa (1,7 - 8,6 barów)
ZABEZP. PRĄDOWE (BEZPIECZNIK)	10 A
TEMPERATURA POBORU WODY	od 0,6 do 38°C

Filtr F-701R stanowi standardowe wyposażenie systemów GN i HC. Jest to filtr usuwający chlor, smaki i zapachy z dodatkową ochroną przed ołowiem oraz funkcją redukcji kamienia. Filtruje osad na poziomie 5 mikronów. Wymienne filtry dostępne są w sprzedaży w opakowaniu po dwie sztuki. Żywotność filtra ok. 454 l.

żyj łatwiej

PROGAT

Odpowiedzialność za środowisko.

Komunikacja miejska na biogaz.

Chrońmy nasze naturalne środowisko.

Eliminuje konieczność wywożenia mokrych, szybko psujących się oraz fermentujących odpadów organicznych.

Młynki rozdrabniające odgrywają bardzo ważną rolę w odpowiedzialnym zarządzaniu odpadami. Składowanie resztek organicznych na wysypiskach potęguje emisję gazów cieplarnianych i ścieków, które powodują skażenia wód gruntowych. Młynki rozdrabniają odpady, które to w oczyszczalni ścieków mogą zostać przetworzone na nawóz, energię i czystą wodę. Urządzenia te zużywają niewielką ilość wody i energii elektrycznej. Korzyści dla środowiska, wynikające z pracy młynków, zostały udokumentowane przez badania prowadzone na całym świecie.

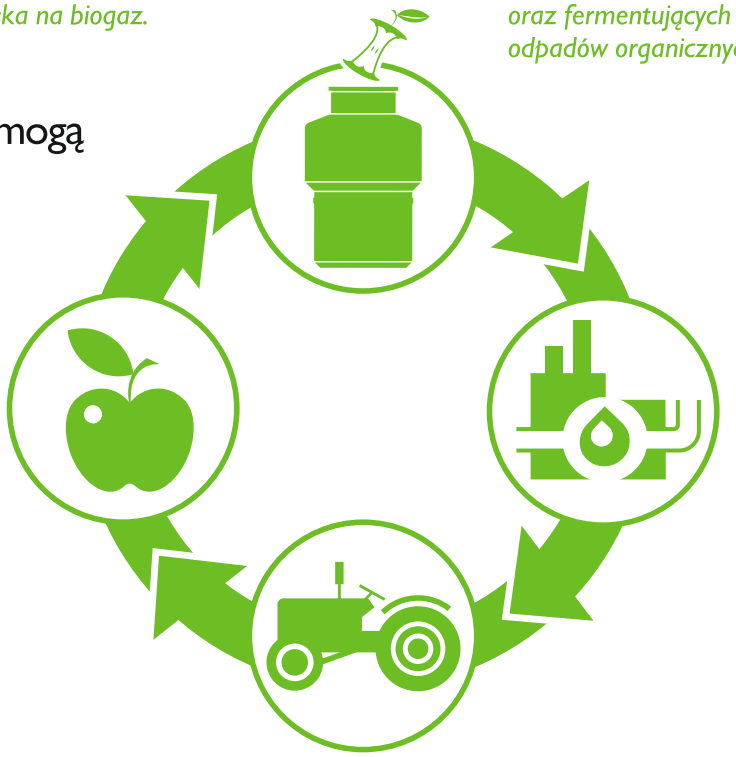

Młynki zlewozmywakowe poprawiają cykl ekologiczny

- Rozdrabniacze są praktycznym rozwiązaniem dla codziennej utylizacji odpadków; niskie koszty inwestycyjne, natychmiastowe efekty w radzeniu sobie z odpadkami w miastach, gospodarstwach domowych, gastronomii itp.
- Zmniejszają ilość odpadów wymagających utylizacji co obniża koszty ich transportu i spalania.
- Podłączenie młynków zlewozmywakowych do kanalizacji zwiększa produkcję biogazu dzięki zwiększonej „wartości odżywczej" ścieków.
- Dzięki oddzieleniu mokrych odpadów żywnościowych zwiększa się poziom odzyskanej energii z suchych odpadów oraz selektywność rozdziału pozostałych odpadów nieorganicznych.
- Młynki zlewozmywakowe mogą w znaczący sposób pomóc w osiągnięciu celu OZE (15%), wynikającego z dyrektywy 2009/28.

„Gazy i biogazy z oczyszczalni ścieków" - definicja OZE, dyrektywa 2009/28

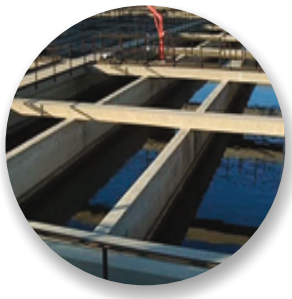

Możesz rozdrabniać bez obaw odpady organiczne!

insinkerator® solutions for sinks

PROGAT

Pamiętaj!

Nie wrzucaj:
- torebek foliowych
- sznurków
- torebek po herbacie
- sztućców jednorazowych
- odpadów nieorganicznych

Nie wylewaj:
- gorącego tłuszczu
- wrzącej wody
- oleju

Może to spowodować uszkodzenie rozdrabniacza!

Zapraszamy do współpracy!

PROGAT

Autoryzowany dystrybutor firmy: insinkerator®

tel. 22 498 78 88 - 87; 502 062 555
fax: 22 834 59 54
tel. serwis: 501 509 398
e-mail: biuro@progat.pl
www.progat.pl

*opracowano: grudzień 2010